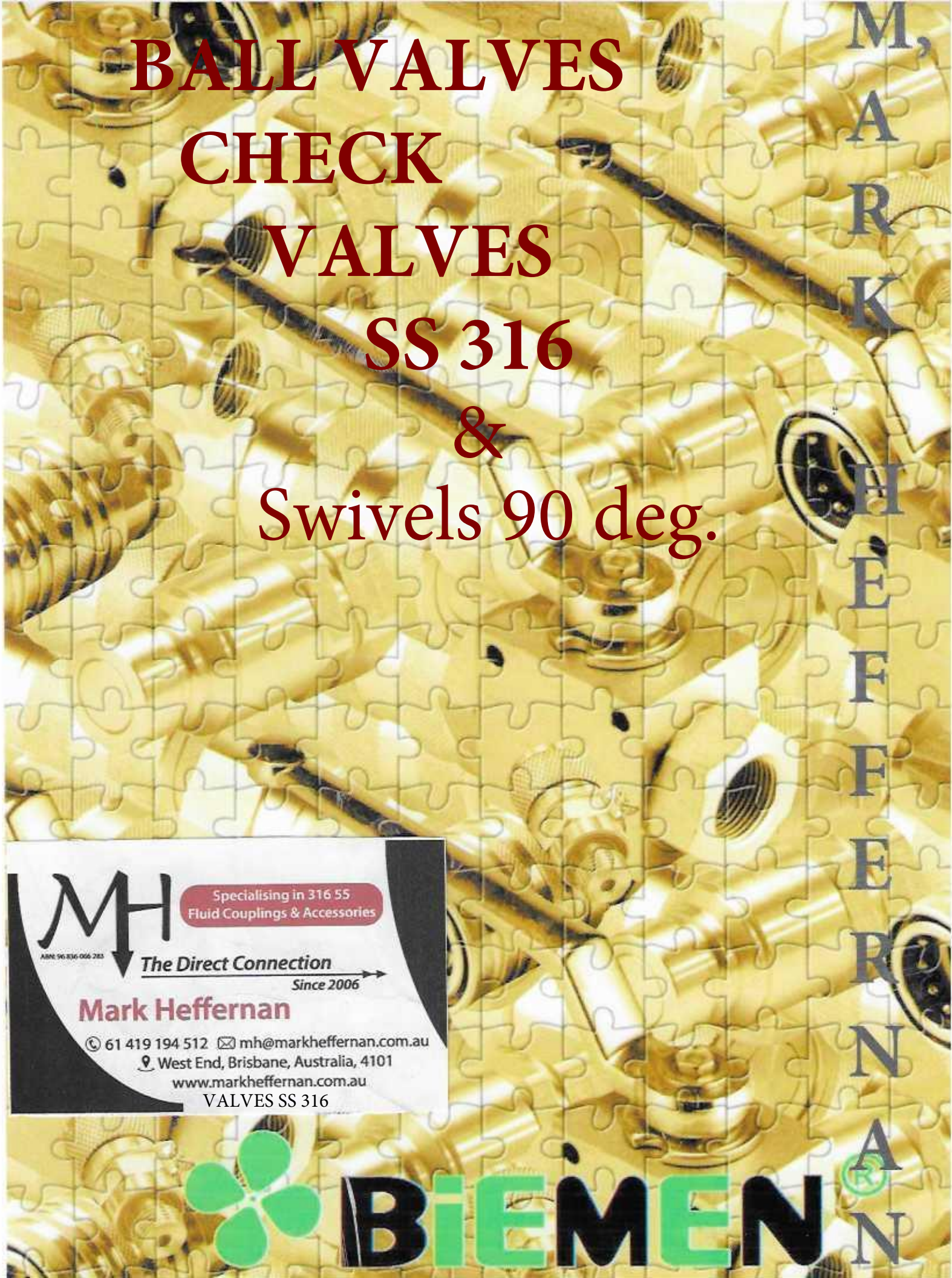
BALL VALVES
CHECK
VALVES
SS 316
&
Swivels 90 deg.
MARK HEFFERNAN
MH
Specialising in 316 SS
Fluid Couplings & Accessories
ABN: 96 836 066 283
The Direct Connection
Since 2006
Mark Heffernan
61 419 194 512 mh@markheffernan.com.au
West End, Brisbane, Australia, 4101
www.markheffernan.com.au
VALVES SS 316
BiEMEN®

ABN 96836066283

The Direct Connection

Mark Heffernan

specialising in 316 ss products

BRINGS KNOWLEDGE

Combining excellence of , Engineering ,Design , Manufacturing from

Biemen [Spain]

Of an extensive product range of 316SS , Quick Connect and Screw to Connect Couplers , Ball Valves High Pressure , Check Valves and accessories for hydraulic and other applications, stocked in Brisbane Australia , offering supply and service to Australian Industries.

The Complete range is available in Carbon Steel, not currently stocked.

Quality

Identification

Traceability, Heat Code, Material Certification available

Availability

Cost effectiveness to all users and projects

Manufactured to and meeting Standards , ISO A , ISO B, ISO 16028

PO BOX 5546 WEST END QLD 4101
Mobile (61) 0419 194 512

LLAVES DE PASO, DESVIADORES Y REGULADORES /
BALL VALVES, DIVERTER VALVES AND FLOW REGULATORS

SERIE / SERIES		**PAG.**
BVC2 **BKH2**	**2 VÍAS** 2 WAY	**VÁLVULAS ALTA PRESIÓN 2 VÍAS** HIGH PRESSURE 2 WAY BALL VALVES

SERIE / SERIES		**PAG.**
BVC3 **BKL3**	**3 VÍAS** 3 WAY	**VÁLVULAS ALTA PRESIÓN 3 VÍAS** HIGH PRESSURE 3 WAY BALL VALVES

SERIE / SERIES		**PAG.**
BKL3	**3 VÍAS** 3 WAY	**VÁLVULAS ALTA PRESIÓN 3 VÍAS "Salida Central Macho"** HIGH PRESSURE 3 WAY BALL VALVES "Male Center Port"

SERIE / SERIES		**PAG.**
BVS2 **BKH2** **AISI316**	**2 VÍAS** 2 WAY	**VÁLVULAS ALTA PRESIÓN 3 VÍAS** HIGH PRESSURE 3 WAY BALL VALVES

SERIE / SERIES		**PAG.**
BVS3 **BKL3** **AISI316**	**3 VÍAS** 3 WAY	**VÁLVULAS ALTA PRESIÓN 3 VÍAS** HIGH PRESSURE 3 WAY BALL VALVES

SERIE / SERIES		**PAG.**
3DDFA	**3 VÍAS** 3 WAY	**DESVIADOR HIDRÁULICO ALTA PRESIÓN 3 VÍAS** HIGH PRESSURE 3 WAY HYDRAULIC DIVERTER VALVE

SERIE / SERIES	**PAG.**

SERIE / SERIES		**PAG.**
RCPU1 / RCPB1		**REGULADORES CAUDAL** FLOW REGULATORS

Todos los datos son informativos y pueden sufrir modificaciones sin previo aviso / All data are informative and may undergo modifications without prior notice

BIEMEN®
08181 SENTMENAT – Barcelona (SPAIN) ☎
www.biemen.com

LLAVES DE PASO, DESVIADORES Y REGULADORES

BALL VALVES, DIVERTER VALVES AND FLOW REGULATORS

BiEMEN®
08181 SENTMENAT – Barcelona (SPAIN) ☎
www.biemen.com

SERIE BKH2 / BVC2 "2 VÍAS / 2 WAY"

MAQUINARIA AGRICOLA
AGRICULTURAL MACHINERY

REMOLQUES AGRICOLAS
AGRICULTURAL TRAILERS

VEHICULOS
VEHICLES

MAQUINARIA CONSTRUCCION
CONSTRUCTION MACHINERY

MAQUINARIA INDUSTRIAL
INDUSTRIAL MACHINERY

MAQUINARIA LIMPIEZA
CLEANING MACHINERY

PRESIONES / PRESSURES (BAR)

	06	10	12	19	25	32	40	50
Max. Presión Trabajo Max. Working Pressure	500	500	500	400	350	350	350	350

TEMPERATURA / TEMPERATURE

Material	Min.	Max.
NBR	-20°C	+100°C
VITON	-15°C	+180°C

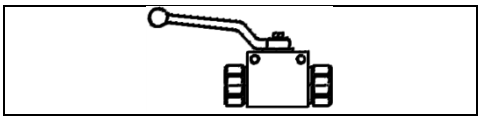

DASH	ØA*	BSP	
06	1/4"	BKH2-1-06-04G	BVC2-1-06-04G
10	3/8"	BKH2-1-10-06G	BVC2-1-10-06G
12	1/2"	BKH2-1-12-08G	BVC2-1-12-08G
19	3/4"	BKH2-1-19-12G	BVC2-1-19-12G
25	1"	BKH2-1-25-16G	BVC2-1-25-16G
25	1.1/4"	BKH2-1-25-20G	
25	1.1/2"	BKH2-1-25-24G	
32	1.1/4"	BKH2-1-32-20G	
40	1.1/2"	BKH2-1-40-24G	
50	2"	BKH2-1-50-32G	

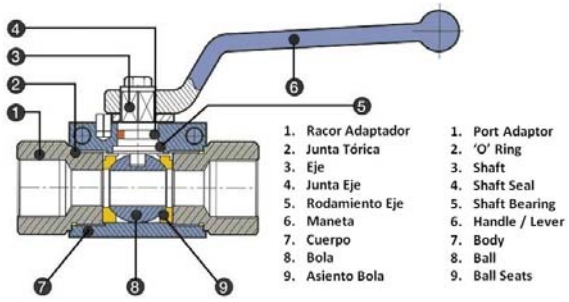

OTRAS ROSCAS BAJO DEMANDA
OTHER THREADS UNDER REQUEST

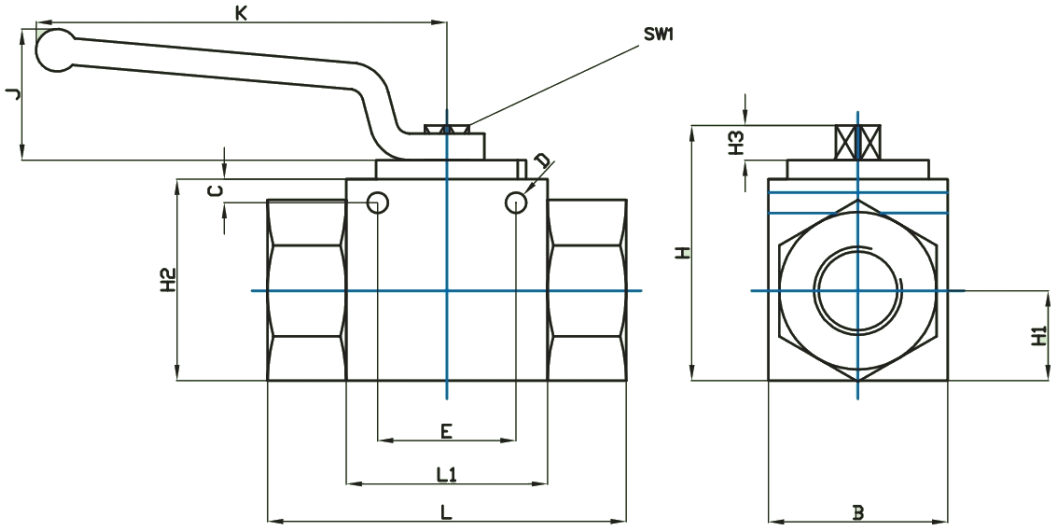

DN	ØA*	L	L1	B	H	H1	H2	H3	E	D	SW1	K	J
06	1/4"	69	37	28	44.5	13	32	8	26	4.5	9	107	40
10	3/8"	72	42	32	52.5	17	40	8	32	6.5	9	107	40
13	1/2"	83	48	35	52.5	17	40	8	37.5	6.5	9	107	40
19	3/4"	95	60	48	75	24	57	12	45	6.5	14	170	61
25	1"	113	65	57	82	28.5	64	12	55	6.5	14	170	61
25	1.1/4"	120	65	60	82	28.5	64	12	55	6.7	14	170	61
25	1.1/2"	130	65	60	82	28.5	64	12	55	6.7	14	170	61
32	1.1/4"	110	84	75	104.5	37.5	84	14	66	10.8	17	235	75
40	1.1/2"	130	91	85	115.5	42.5	95	14	72	10.8	17	235	75
50	2"	140	100	105	133	52.5	112.5	14	80	10.8	17	235	75

Medidas en mm. / Dimensions in mm.

Todos los datos son informativos y pueden sufrir modificaciones sin previo aviso / All data are informative and may undergo modifications without prior notice

BIEMEN®
08181 SENTMENAT – Barcelona (SPAIN)
www.biemen.com

SERIE BVC3 / BKL3 "3 VÍAS / 3 WAY"

MAQUINARIA AGRICOLA
AGRICULTURAL MACHINERY

REMOLQUES AGRICOLAS
AGRICULTURAL TRAILERS

VEHICULOS
VEHICLES

MAQUINARIA CONSTRUCCION
CONSTRUCTION MACHINERY

MAQUINARIA INDUSTRIAL
INDUSTRIAL MACHINERY

MAQUINARIA LIMPIEZA
CLEANING MACHINERY

PRESIONES / PRESSURES (BAR)

	06	10	12	19	25	32	40	50
Max. Presión Trabajo Max. Working Pressure	500	500	500	400	350	350	350	350

TEMPERATURA / TEMPERATURE

Material	Min.	Max.
NBR	-20°C	+100°C
VITON	-15°C	+180°C

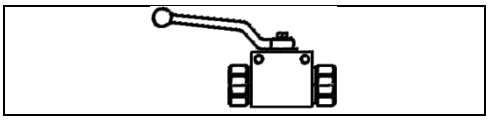

DASH	ØA*	BSP	
06	1/4"	BKL3-1-06-04G	BVC3-1-06-04G
10	3/8"	BKL3-1-10-06G	BVC3-1-10-06G
12	1/2"	BKL3-1-12-08G	BVC3-1-12-08G
19	3/4"	BKL3-1-19-12G	BVC3-1-19-12G
25	1"	BKL3-1-25-16G	BVC3-1-25-16G
25	1.1/4"	BKL3-1-25-20G	
25	1.1/2"	BKL3-1-25-24G	
32	1.1/4"	BKL3-1-32-20G	
40	1.1/2"	BKL3-1-40-24G	
50	2"	BKL3-1-50-32G	

OTRAS ROSCAS BAJO DEMANDA
OTHER THREADS UNDER REQUEST

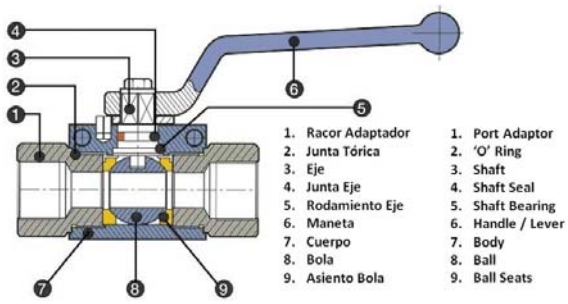

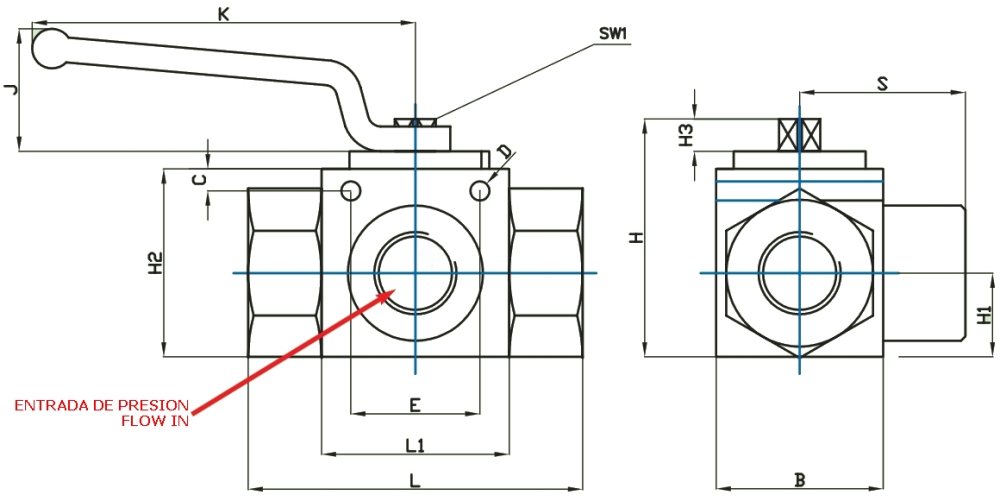

ESQUEMA L (ESTÁNDAR)
L SCHEME (STANDARD)

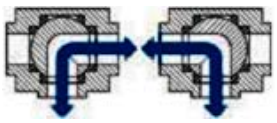

ESQUEMA T / T SCHEME

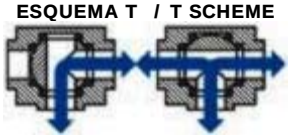

DN	ØA*	L	L1	B	H	H1	H2	H3	E	D	SW1	S	K	J
06	1/4"	69	37	28	44.5	13	32	8	26	4.5	9	35	107	40
10	3/8"	72	42	32	52.5	17	40	8	32	6.5	9	36	107	40
13	1/2"	83	48	35	52.5	17	40	8	37.5	6.5	9	40	107	40
19	3/4"	95	60	48	75	24	57	12	45	6.5	14	49	170	61
25	1"	113	65	57	82	28.5	64	12	55	6.5	14	56.5	170	61
25	1.1/4"	120	65	60	82	28.5	64	12	55	6.7	14	60	170	61
25	1.1/2"	130	65	60	82	28.5	64	12	55	6.7	14	60	170	61
32	1.1/4"	110	84	75	104.5	37.5	84	14	66	10.8	17	55	235	75
40	1.1/2"	130	91	85	115.5	42.5	95	14	72	10.8	17	65	235	75
50	2"	140	100	105	133	52.5	112.5	14	80	10.8	17	70	235	75

Medidas en mm. / Dimensions in mm.

Todos los datos son informativos y pueden sufrir modificaciones sin previo aviso / All data are informative and may undergo modifications without prior notice

BIEMEN®
08181 SENTMENAT – Barcelona (SPAIN) ☎
www.biemen.com

SERIE BKL3 “3 VÍAS / 3 WAY” Salida Central Macho / Male Center Port

MAQUINARIA AGRICOLA
AGRICULTURAL MACHINERY

REMOLQUES AGRICOLAS
AGRICULTURAL TRAILERS

VEHICULOS
VEHICLES

MAQUINARIA CONSTRUCCION
CONSTRUCTION MACHINERY

MAQUINARIA INDUSTRIAL
INDUSTRIAL MACHINERY

MAQUINARIA LIMPIEZA
CLEANING MACHINERY

PRESIONES / PRESSURES (BAR)

	06	10	12	19	25
Max. Presión Trabajo Max. Working Pressure	500	500	500	400	350

TEMPERATURA / TEMPERATURE

Material	Min.	Max.
NBR	-20°C	+100°C
VITON	-15°C	+180°C

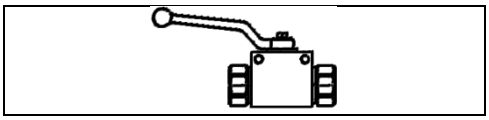

DASH	ØA*	BSP
06	1/4"	BKL3-1-06-04GM
10	3/8”	BKL3-1-10-06GM
12	1/2"	BKL3-1-12-08GM
19	3/4"	BKL3-1-19-12GM
25	1”	BKL3-1-25-16GM

OTRAS ROSCAS BAJO DEMANDA
OTHER THREADS UNDER REQUEST

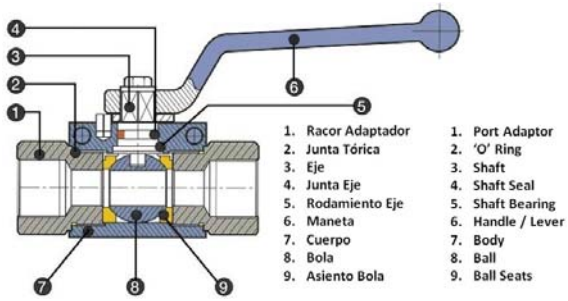

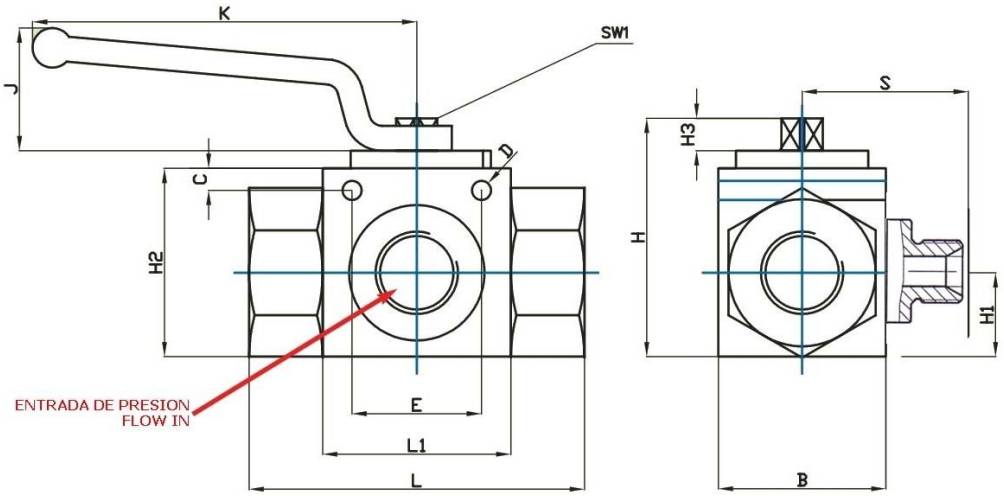

ESQUEMA L (ESTÁNDAR)
L SCHEME (STANDARD)

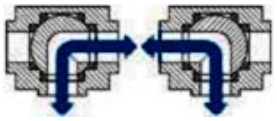

ESQUEMA T / T SCHEME

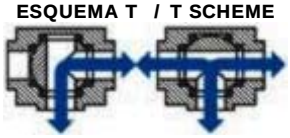

DN	ØA*	L	L1	B	H	H1	H2	H3	E	D	SW1	S	K	J
06	1/4"	69	37	28	44.5	13	32	8	26	4.5	9	35	107	40
10	3/8”	72	42	32	52.5	17	40	8	32	6.5	9	36	107	40
13	1/2"	83	48	35	52.5	17	40	8	37.5	6.5	9	40	107	40
19	3/4"	95	60	48	75	24	57	12	45	6.5	14	49	170	61
25	1”	113	65	57	82	28.5	64	12	55	6.5	14	56.5	170	61

Medidas en mm. / Dimensions in mm.

Todos los datos son informativos y pueden sufrir modificaciones sin previo aviso / All data are informative and may undergo modifications without prior notice

BiEMEN®
08181 SENTMENAT – Barcelona (SPAIN)
www.biemen.com

SERIE BVS2 / BKH2 AISI316 "2 VÍAS / 2 WAY"

INDUSTRIA NAVAL
MARINE INDUSTRY

INDUSTRIA QUIMICA
CHEMICAL INDUSTRY

INDUSTRIA ALIMETARIA
FOOD INDUSTRY

INSTALACIONES VAPOR
STEAM INSTALLATIONS

MAQUINARIA INDUSTRIAL
INDUSTRIAL MACHINERY

PROCESOS INDUSTRIALES
INDUSTRIAL PROCESSES

PRESIONES / PRESSURES (BAR)

	06	10	12	19	25	32	40	50
Max. Presión Trabajo Max. Working Pressure	500	500	500	400	350	350	350	350

TEMPERATURA / TEMPERATURE

Material	Min.	Max.
VITON	-15°C	+180°C

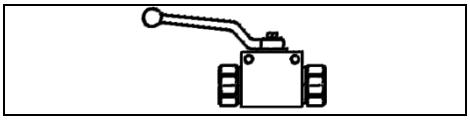

DASH	ØA*	BSP	
06	1/4"	BKH2-2-06-04G	BVS2-2-06-04G
10	3/8"	BKH2-2-10-06G	BVS2-2-10-06G
12	1/2"	BKH2-2-12-08G	BVS2-2-12-08G
19	3/4"	BKH2-2-19-12G	BVS2-2-19-12G
25	1"	BKH2-2-25-16G	BVS2-2-25-16G
32	1.1/4"	**CONSULTAR** / CONSULT	
40	1.1/2"	**CONSULTAR** / CONSULT	
50	2"	**CONSULTAR** / CONSULT	

OTRAS ROSCAS BAJO DEMANDA
OTHER THREADS UNDER REQUEST

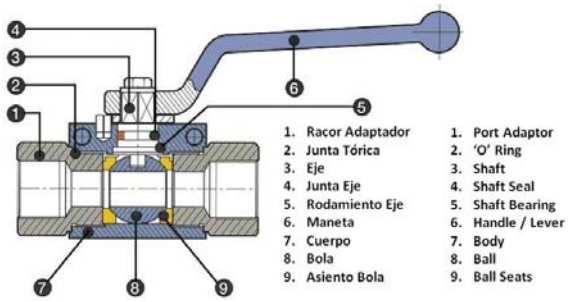

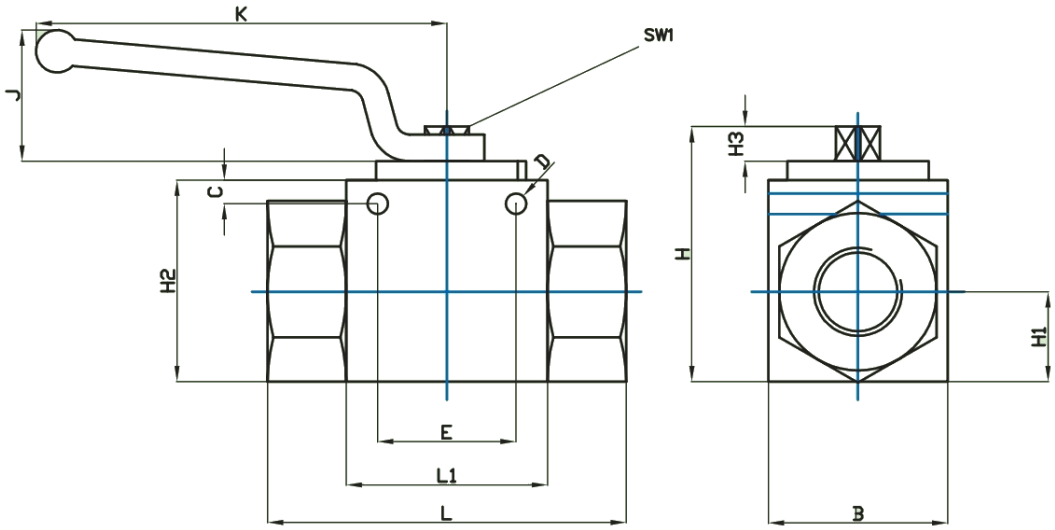

DN	ØA*	L	L1	B	H	H1	H2	H3	E	D	SW1	K	J
06	1/4"	69	37	28	44.5	13	32	8	26	4.5	9	107	40
10	3/8"	72	42	32	52.5	17	40	8	32	6.5	9	107	40
13	1/2"	83	48	35	52.5	17	40	8	37.5	6.5	9	107	40
19	3/4"	95	60	48	75	24	57	12	45	6.5	14	170	61
25	1"	113	65	57	82	28.5	64	12	55	6.5	14	170	61

Medidas en mm. / Dimensions in mm.

Todos los datos son informativos y pueden sufrir modificaciones sin previo aviso / All data are informative and may undergo modifications without prior notice

BiEMEN®
08181 SENTMENAT – Barcelona (SPAIN) ☎
www.biemen.com

SERIE BVS3 / BKL3 AISI316 "3 VÍAS / 3 WAY"

INDUSTRIA NAVAL
MARINE INDUSTRY

INDUSTRIA QUIMICA
CHEMICAL INDUSTRY

INDUSTRIA ALIMETARIA
FOOD INDUSTRY

INSTALACIONES VAPOR
STEAM INSTALLATIONS

MAQUINARIA INDUSTRIAL
INDUSTRIAL MACHINERY

PROCESOS INDUSTRIALES
INDUSTRIAL PROCESSES

PRESIONES / PRESSURES (BAR)

	06	10	12	19	25	32	40	50
Max. Presión Trabajo Max. Working Pressure	500	500	500	400	350	350	350	350

TEMPERATURA / TEMPERATURE

Material	Min.	Max.
VITON	-15°C	+180°C

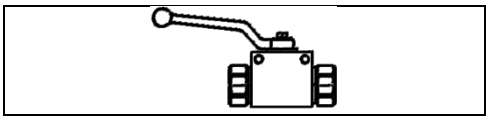

DASH	ØA*	BSP	
06	1/4"	BKL3-2-06-04G	BVS3-2-06-04G
10	3/8"	BKL3-2-10-06G	BVS3-2-10-06G
12	1/2"	BKL3-2-12-08G	BVS3-2-12-08G
19	3/4"	BKL3-2-19-12G	BVS3-2-19-12G
25	1"	BKL3-2-25-16G	BVS3-2-25-16G
32	1.1/4"	**CONSULTAR** / CONSULT	
40	1.1/2"	**CONSULTAR** / CONSULT	
50	2"	**CONSULTAR** / CONSULT	

OTRAS ROSCAS BAJO DEMANDA
OTHER THREADS UNDER REQUEST

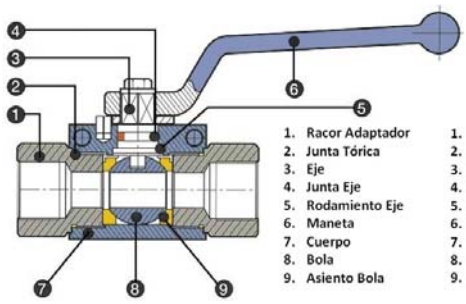

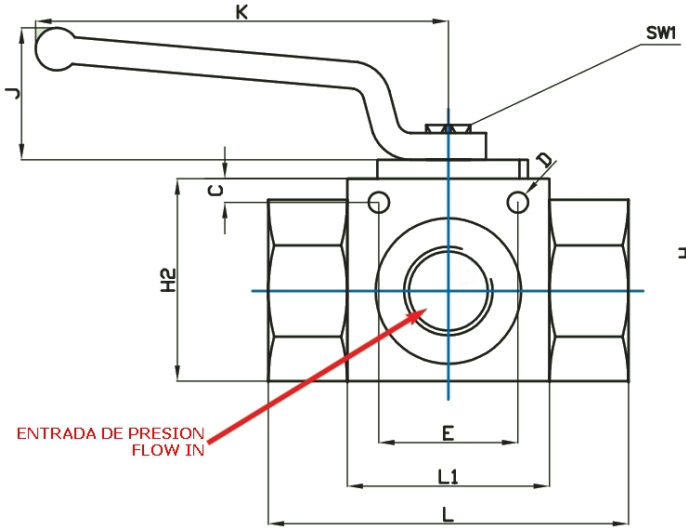

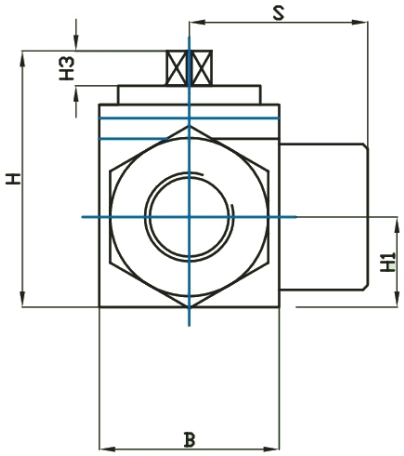

ESQUEMA L (ESTÁNDAR)
L SCHEME (STANDARD)

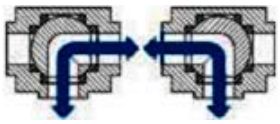

ESQUEMA T / T SCHEME

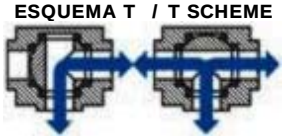

DN	ØA*	L	L1	B	H	H1	H2	H3	E	D	SW1	S	K	J
06	1/4"	69	37	28	44.5	13	32	8	26	4.5	9	35	107	40
10	3/8"	72	42	32	52.5	17	40	8	32	6.5	9	36	107	40
13	1/2"	83	48	35	52.5	17	40	8	37.5	6.5	9	40	107	40
19	3/4"	95	60	48	75	24	57	12	45	6.5	14	49	170	61
25	1"	113	65	57	82	28.5	64	12	55	6.5	14	56.5	170	61

Medidas en mm. / Dimensions in mm.

Todos los datos son informativos y pueden sufrir modificaciones sin previo aviso / All data are informative and may undergo modifications without prior notice

BIEMEN®
08181 SENTMENAT – Barcelona (SPAIN) ☎
www.biemen.com

SERIE RCPB1 / RCPU1 "Reguladores de Caudal / Flow Control Valves"

MAQUINARIA AGRICOLA
AGRICULTURAL MACHINERY

REMOLQUES AGRICOLAS
AGRICULTURAL TRAILERS

VEHICULOS
VEHICLES

MAQUINARIA CONSTRUCCION
CONSTRUCTION MACHINERY

MAQUINARIA INDUSTRIAL
INDUSTRIAL MACHINERY

PRESIONES / PRESSURES (BAR)

	06	10	12	19	25	32
Max. Presión Trabajo Max. Working Pressure	315	315	315	315	315	315
Caudal Maximo Maximum flow	40	60	85	185	200	300

TEMPERATURA / TEMPERATURE

Material	Min.	Max.
NBR	-20°C	+70°C

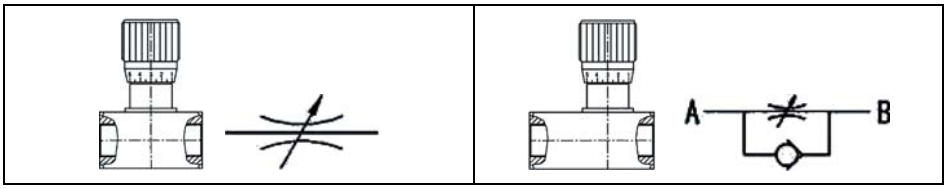

ØA*		BIDIRECCIONAL	UNIDIRECCIONAL
1/4"		RCPB1-06G	RCPU1-06G
3/8"		RCPB1-08G	RCPU1-08G
1/2"		RCPB1-12G	RCPU1-12G
3/4"		RCPB1-16G	RCPU1-16G
1"		RCPB1-20G	RCPU1-20G
1.1/4"		RCPB1-20G	RCPU1-20G

La presión de apertura de los RCPU1 es 0,5Bar

The craking pressure for the RCPU1 is 0,5Bar

OTRAS ROSCAS BAJO DEMANDA
OTHER THREADS UNDER REQUEST

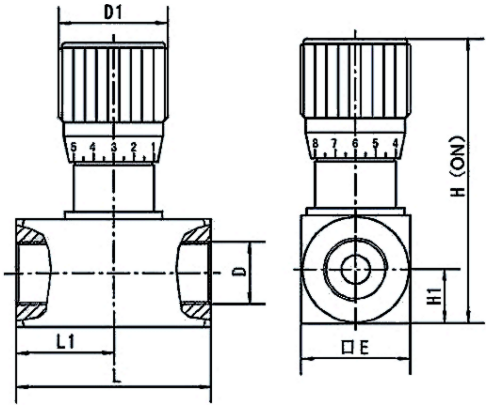

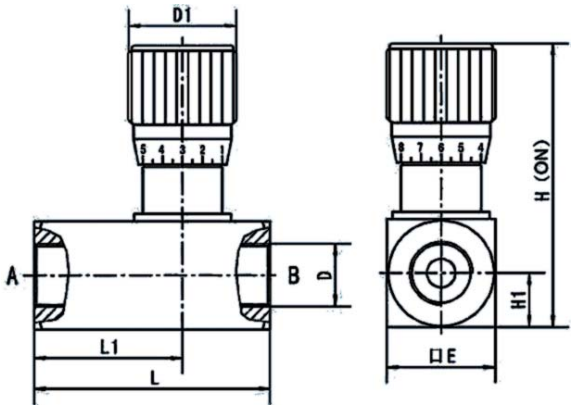

ØD*	L	L1	D1	E	H	H1
1/4"	54	27	30	28	82	14
3/8"	54	27	30	28	82	14
1/2"	68	34	38	38	108	19
3/4"	78	39	38	38	108	19
1"	92	46	47	48	138	24
1.1/4"	122	61	47	60	150	30

ØD*	L	L1	D1	E	H	H1
1/4"	64	39	30	28	82	14
3/8"	70	43	30	28	82	14
1/2"	83	52	38	38	108	19
3/4"	89	55.5	38	38	108	19
1"	117	72	47	48	138	24
1.1/4"	154	97	47	60	150	30

Medidas en mm. / Dimensions in mm.

Todos los datos son informativos y pueden sufrir modificaciones sin previo aviso / All data are informative and may undergo modifications without prior notice

BIEMEN®
08181 SENTMENAT – Barcelona (SPAIN) ☎
www.biemen.com

ANTIRRETORNOS Y PARACAIDAS

CHECK VALVES AND HOSE BREAK VALVES

Todos los datos son informativos y pueden sufrir modificaciones sin previo aviso / All data are informative and may undergo modifications without prior notice

BiEMEN®
08181 SENTMENAT – Barcelona (SPAIN) ☎
www.biemen.com

SERIE CHK (ANTIRRETORNO EN LINEA / IN-LINE CHECK VALVE)

INDUSTRIA NAVAL
MARINE INDUSTRY

INDUSTRIA QUIMICA
CHEMICAL INDUSTRY

INDUSTRIA ALIMETARIA
FOOD INDUSTRY

INSTALACIONES VAPOR
STEAM INSTALLATIONS

MAQUINARIA INDUSTRIAL
INDUSTRIAL MACHINERY

PROCESOS INDUSTRIALES
INDUSTRIAL PROCESSES

PRESIONES / PRESSURES (BAR)

	06	10	12	19	25	32	40
Max. Presión Trabajo Max. Working Pressure	400	400	350	300	300	250	230
Presión Rotura Min. Min. Burst Pressure	875	875	875	750	625	625	600

DASH		BSP
06	1/4"	CHK1-0604G
10	3/8"	CHK1-1006G
12	1/2"	CHK1-1208G
19	3/4"	CHK1-1912G
25	1"	CHK1-2516G
32	1.1/4"	CHK1-3220G
40	1.1/2"	CHK1-4024G

OTRAS ROSCAS BAJO DEMANDA.

OTHER THREADS UNDER REQUEST.

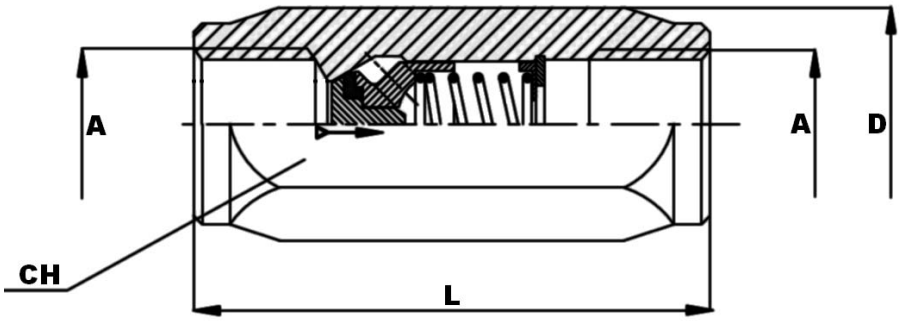

DASH	ØA*	CH	L
06	1/4"	19	58
10	3/8"	24	62.2
13	1/2"	30	79.2
19	3/4"	36	83.1
25	1"	45	106.2
32	1.1/4"	55	127
40	1.1/2"	65	138
50	2"	75	160

Medidas en mm. / Dimensions in mm.

Todos los datos son informativos y pueden sufrir modificaciones sin previo aviso / All data are informative and may undergo modifications without prior notice

BIEMEN®
08181 SENTMENAT – Barcelona (SPAIN) ☎
www.biemen.com

SERIE CHK AISI316 (ANTIRRETORNO EN LINEA / IN-LINE CHECK VALVE)

INDUSTRIA NAVAL
MARINE INDUSTRY

INDUSTRIA QUIMICA
CHEMICAL INDUSTRY

INDUSTRIA ALIMETARIA
FOOD INDUSTRY

INSTALACIONES VAPOR
STEAM INSTALLATIONS

MAQUINARIA INDUSTRIAL
INDUSTRIAL MACHINERY

PROCESOS INDUSTRIALES
INDUSTRIAL PROCESSES

PRESIONES / PRESSURES (BAR)

	04	06	10	12	19	25	32	40	50
Max. Presión Trabajo Max. Working Pressure	350	350	350	350	300	250	250	250	200
Presión Rotura Min. Min. Burst Pressure	875	875	875	875	750	625	625	625	625

TEMPERATURA / TEMPERATURE

Material	Min.	Max.
VITON	-15°C	+180°C
SILICON	-50°C	+200°C

OTRAS JUNTAS BAJO DEMANDA.
OTHER SEALS UNDER REQUEST.

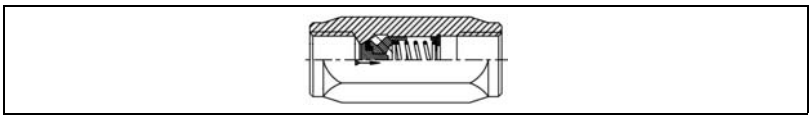

DASH		BSP	NPT
04	1/8”	CHK2-0402G	CHK2-0402N
06	1/4"	CHK2-0604G	CHK2-0604N
10	3/8”	CHK2-1006G	CHK2-1006N
12	1/2"	CHK2-1208G	CHK2-1208N
19	3/4"	CHK2-1912G	CHK2-1912N
25	1”	CHK2-2516G	CHK2-2516N
32	1.1/4”	CHK2-3220G	CHK2-3220N
40	1.1/2”	CHK2-4024G	CHK2-4024N
50	2”	CHK2-5032G	CHK2-5032N

OTRAS ROSCAS BAJO DEMANDA.

OTHER THREADS UNDER REQUEST.

- **BAJO DEMANDA PODEMOS OFRECER PRESIONES ESPECIALES DE APERTURA**
- UNDER REQUEST WE CAN OFFER YOU SPECIAL OPENING PRESSURES.

- **BAJO DEMANDA PODEMOS OFRECER JUNTAS ESPECIALES PARA FLUIDOS AGRESIVOS O MUY ALTAS TEMPERATURAS**
- UNDER REQUEST WE CAN OFFER YOU SPECIAL SEALS FOR AGGRESSIVE FLUIDS OR VERY HIGH TEMPERATURES

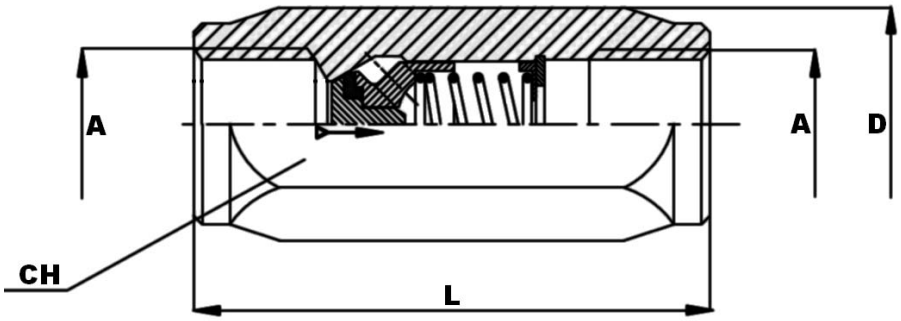

DASH	ØA*	CH	ØD	L
04	1/8”	14	16.3	42
06	1/4"	19	21.7	50
10	3/8”	24	27.5	60
13	1/2"	27	30.8	65
19	3/4"	34	39	75
25	1”	41	42.1	93
32	1.1/4”	50	57.45	110
40	1.1/2”	55	63.20	112
50	2”	75	84.70	120

Medidas en mm. / Dimensions in mm.

Todos los datos son informativos y pueden sufrir modificaciones sin previo aviso / All data are informative and may undergo modifications without prior notice

BiEMEN®
08181 SENTMENAT – Barcelona (SPAIN) ☎
www.biemen.com

SERIE PRC / PRB (Válvula Paracaídas / Hose Break Valve)

VEHICULOS
VEHICLES

MAQUINARIA INDUSTRIAL
INDUSTRIAL MACHINERY

CILINDROS HIDRAULICOS
HYDRAULIC CILINDERS

PRESIONES / PRESSURES (BAR)

	06	10	13	20	25
Max. Presión Trabajo Max. Max. Working Pressure	350	350	350	350	350

TEMPERATURA / TEMPERATURE

Material	Min.	Max.
NBR	-20°C	+100°C

		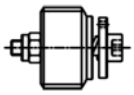	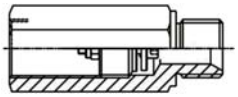	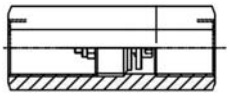
DASH				
06	1/4"	PRC1-0604G	PRB1-0604GMF	PRB1-0604GFF
10	3/8"	PRC1-1006G	PRB1-1006GMF	PRB1-1006GFF
12	1/2"	PRC1-1208G	PRB1-1208GMF	PRB1-1208GFF
19	3/4"	PRC1-1912G	PRB1-1912GMF	PRB1-1912GFF
25	1"	PRC1-2516G	PRB1-2516GMF	PRB1-2516GFF

FUNCIONAMIENTO:

En posición normal el disco es dirigido por el muelle permitiendo el paso del aceite desde la posición **P/1** a la posición **S/2**, volviendo el aceite libremente al tanque desde **P/1** a **S/2**.
En caso de un de que el caudal desde P/1 a S/2 aumenta excesivamente el disco bloquea el retorno a tanque evitando la caída de presión en el circuito.
Mediante la distancia **"T"** se puede regular el caudal permitido, en función de las necesidades de seguridad de cada aplicación.

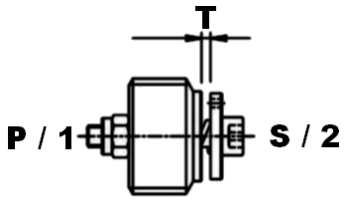

OPERATION:

In normal position the disk is guided by the spring allowing the passage of oil from **P/1** to position **S/2**, returning the oil freely to the tank from **P/1** to **S/2**.
In case that the flow from **P/S** to **S/2** increases excessively the disk blocks the return to tank avoiding the pressure drop in the circuit.
With the distance **"T"** we can regulate the flow permitted, depending of the security necessities of each application.

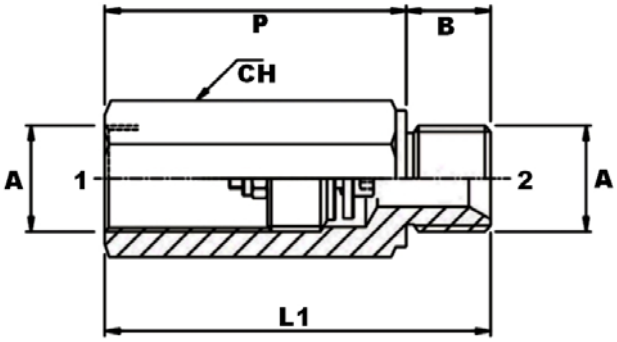

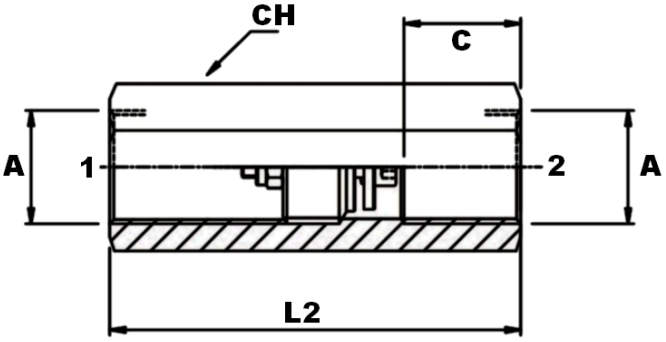

DASH	ØA*	L1	L2	CH	B	C
06	1/4"	39	48	19	12	12
10	3/8"	45	54	25	12	12
13	1/2"	52	73	28	14	14
19	3/4"	61	74	35	17	16
25	1"	CONSULTAR / CONSULT				

Medidas en mm. / Dimensions in mm.

Todos los datos son informativos y pueden sufrir modificaciones sin previo aviso / All data are informative and may undergo modifications without prior notice

BIEMEN®
08181 SENTMENAT – Barcelona (SPAIN) ☎
www.biemen.com

RACORES GIRATORIOS

SWIVEL JOINTS

Todos los datos son informativos y pueden sufrir modificaciones sin previo aviso / All data are informative and may undergo modifications without prior notice

BiEMEN®
08181 SENTMENAT – Barcelona (SPAIN) ☎
www.biemen.com

SERIE SWR1 / SWL1 "Racores Giratorios / Swivel Joints"

INDUSTRIA NAVAL
MARINE INDUSTRY

INDUSTRIA QUIMICA
CHEMICAL INDUSTRY

INDUSTRIA ALIMETARIA
FOOD INDUSTRY

INSTALACIONES VAPOR
STEAM INSTALLATIONS

MAQUINARIA INDUSTRIAL
INDUSTRIAL MACHINERY

PROCESOS INDUSTRIALES
INDUSTRIAL PROCESSES

PRESIONES / PRESSURES (BAR)

	06	10	12	19	25	32	40	50
Caudal Máximo Maximum Flow	25	45	80	120	150	200	250	300
Max. Presión Trabajo Conectado Max. Working Pressure Coupled	400	400	360	310	280	250	210	180
Vel. Máx.Rotación Rev/Min Max. Rotatory Speed Rev/Min	500	400	370	280	230	200	170	140

TEMPERATURA / TEMPERATURE

Material	Min.	Max.
NBR	-20°C	+100°C

OTRAS JUNTAS BAJO DEMANDA.
OTHER SEALS UNDER REQUEST.

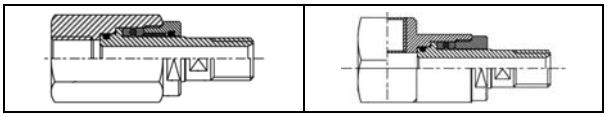

DASH		RECTA / STRAIGHT	90°
06	1/4"	SWR1-0604G	SWL1-0604G
10	3/8"	SWR1-1006G	SWL1-1006G
13	1/2"	SWR1-1208G	SWL1-1208G
19	3/4"	SWR1-1912G	SWL1-1912G
25	1"	SWR1-2516G	SWL1-2516G
32	1.1/4"	SWR1-3220G	SWL1-3220G
40	1.1/2"	SWR1-4024G	SWL1-4024G
50	2"	SWR1-5032G	SWL1-5032G

RECTA / STRAIGHT | **90° 1/4" – 1"** | **90° 1.1/4" – 2"**

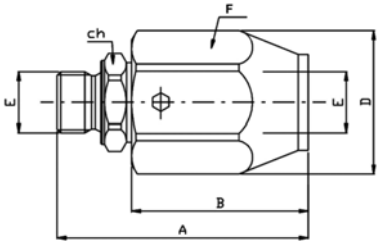

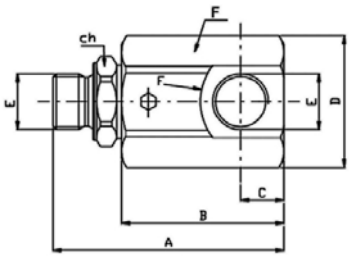

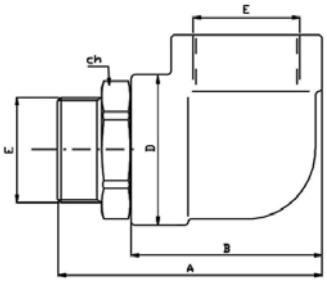

RECTA / STRAIGHT

DN	ØE	ØE	ØE	A	B	D	F
06	1/4" BSP	1/4" NPT		62	42	33	CH 30
10	3/8" BSP	3/8" NPT	½" (3/4"-16)	65	44	37	CH 34
13	1/2" BSP	1/2" NPT	5/8" (7/8"-14)	74	50	40	CH 36
19	3/4" BSP	3/4" NPT	¾" (1.1/16"-12)	80	50	49	CH 45
25	1" BSP	1" NPT	1" (1.5/16"-12)	90	57	60	CH 60
32	1.1/4" BSP	1.1/4" NPT	1.1/4" (1.5/8"-12)	98	63	60	CH 60
40	1.1/2" BSP	1.1/2" NPT	1.1/2" (1.7/8"-12)	108	70	70	CH 70
50	2" BSP	2" NPT		115	76	85	CH 85

90°

A	B	D	F	CH
71	50	11	CH 30	19
77	56	15	CH 34	24
86	63	17	CH 38	27
100	70	20	CH 50	34
113		23	CH 60	41
118	83	32		50
138	100	38		55
152	110	43		65

Medidas en mm. / Dimensions in mm.

Todos los datos son informativos y pueden sufrir modificaciones sin previo aviso / All data are informative and may undergo modifications without prior notice

BIEMEN®
08181 SENTMENAT – Barcelona (SPAIN) ☎
www.biemen.com

SERIE SWR2 / SWL2 AISI316 "Racores Giratorios / Swivel Joints"

INDUSTRIA NAVAL
MARINE INDUSTRY

INDUSTRIA QUIMICA
CHEMICAL INDUSTRY

INDUSTRIA ALIMETARIA
FOOD INDUSTRY

INSTALACIONES VAPOR
STEAM INSTALLATIONS

MAQUINARIA INDUSTRIAL
INDUSTRIAL MACHINERY

PROCESOS INDUSTRIALES
INDUSTRIAL PROCESSES

PRESIONES / PRESSURES (BAR)

RECTA / STRAIGHT	06	10	12	19	25	32	40	50
Max. Presión Trabajo Conectado Max. Working Pressure Coupled	350	350	300	250	250	180	150	150

90º	06	10	12	19	25	32	40	50
Max. Presión Trabajo Conectado Max. Working Pressure Coupled	350	300	300	250	250	180	150	150

VELOCIDAD DE ROTACION / ROTATIONAL SPEED (rpm)

Velocidad de Rotación Max. Max. Rotational Speed	10 rpm

TEMPERATURA / TEMPERATURE

Material	Min.	Max.
VITON	-15ºC	+180ºC
SILICON	-50ºC	+200ºC

OTRAS JUNTAS BAJO DEMANDA.
OTHER SEALS UNDER REQUEST.

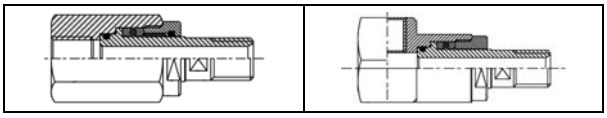

DASH		RECTA / STRAIGHT	90º
06	1/4"	SWR2-0604G	SWL2-0604G
10	3/8"	SWR2-1006G	SWL2-1006G
13	1/2"	SWR2-1208G	SWL2-1208G
19	3/4"	SWR2-1912G	SWL2-1912G
25	1"	SWR2-2516G	SWL2-2516G
32	1.1/4"	SWR2-3220G	SWL2-3220G
40	1.1/2"	SWR2-4024G	SWL2-4024G
50	2"	SWR2-5032G	SWL2-5032G

Bajo demanda se pueden suministrar combinaciones especiales:
Roscas Macho – Macho
Roscas NPT, UNF, BSPT, JIC….

Under request we can supply special combinations:
Male – Male Threads
NPT, UNF, BSPT, JIC…., threads

ESPECIAL / SPECIAL:
Rectas 8" Bridas / Straight Flanged 8"

RECTA / STRAIGHT | **90º 1/4" – 1"** | **90º 1.1/4" – 2"**

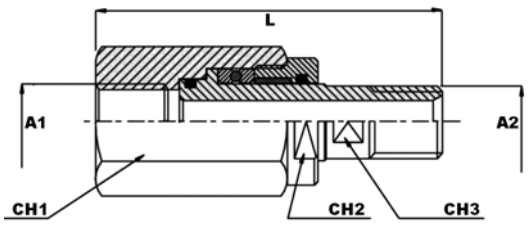

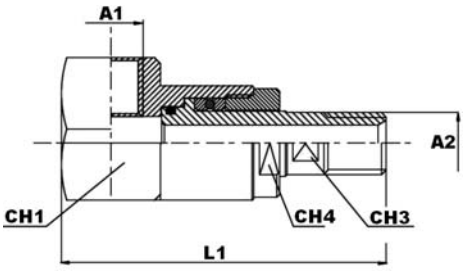

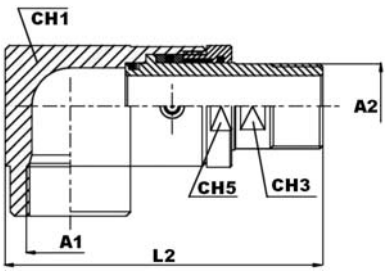

DN	ØA1	ØA2	CH1	CH2	CH3	CH4	CH5	L	L1	L2
06	1/4"	1/4"	27	24	11	21		75	78	
10	3/8"	3/8"	34	30	14	27		88	98	
13	1/2"	1/2"	36	32	18	32		101	106	
19	3/4"	3/4"	46	41	24	37		110	118	
25	1"	1"	Ø55	50	30	45		124	142	
32	1.1/4"	1.1/4"	Ø60	55	38		55	129		155
40	1.1/2"	1.1/2"	Ø75	70	41		70	138		170
50	2"	2"	Ø85	75	55		80	149		190

Medidas en mm. / Dimensions in mm.

Todos los datos son informativos y pueden sufrir modificaciones sin previo aviso / All data are informative and may undergo modifications without prior notice

BiEMEN®
08181 SENTMENAT – Barcelona (SPAIN) ☎
www.biemen.com